1. Beckenposition festlegen
2. genau in der Mitte eine Bohrung ø100mm in der Waschtisschplatte hersstellen
3. mitgelieferte Schablone über dem Loch parallel zur Vorderkante ausrichten
4. Bohrungen für die Beckenbefestigung anzeichnen und 4 Löcher ø7mm bohren
5. Becken über der Bohrung positionieren und ausrichten
6. Becken mit den beigelegten Schrauben befestigen
   Schrauben sind für Plattenstärke 40mm geeignet

Schablone A4

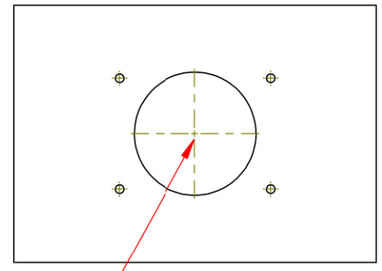

Mitte Waschbecken

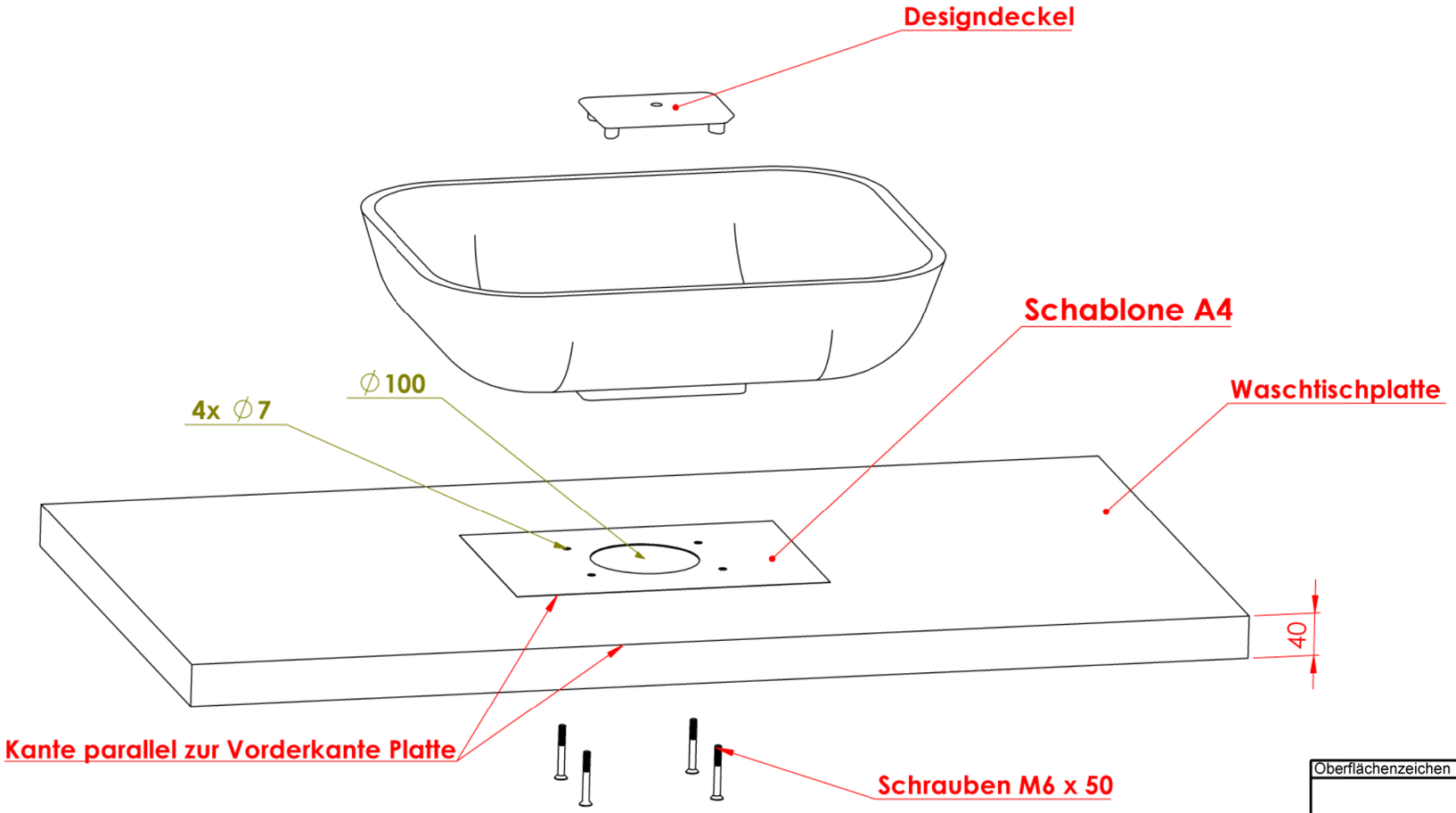

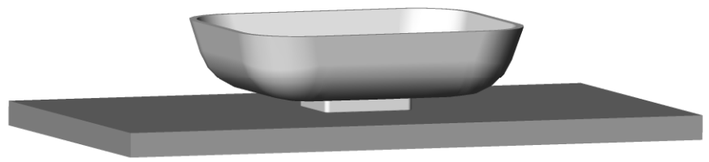

Perspektive 1:10

Weitergabe sowie Vervielfältigung dieser Unterlage und Mitteilung ihres Inhaltes nicht gestattet, soweit nicht ausdrücklich zugestanden. PFEIFFER GmbH&Co.KG, D-35614 ASSLAR

Oberflächenzeichen

Der Auftrag wird erst nach Rückgabe der unterschriebenen Zeichnung zur Produktion freigegeben.

FAX 06441 / 9833-30 Datum: Unterschrift:

pfeiffer
www.pfeiffer-germany.de
Pfeiffer GmbH & Co.KG
Emmeliusstraße 21
D-35614 Asslar
Tel.: +49 (0)6441 / 9833-0
Fax.: +49 (0)6441 / 9833-30

Kunde:

Kommission:

Index	Änderung	Datum	Name

Gez.:	PKU	25.11.2020		Farbe:	Maßstab: 1:5
Gepr.:				Material:	
Änderung:				Auftr.:	Blatt:
Eingang:				Bez.: Montageanleitung VDQ_Top	