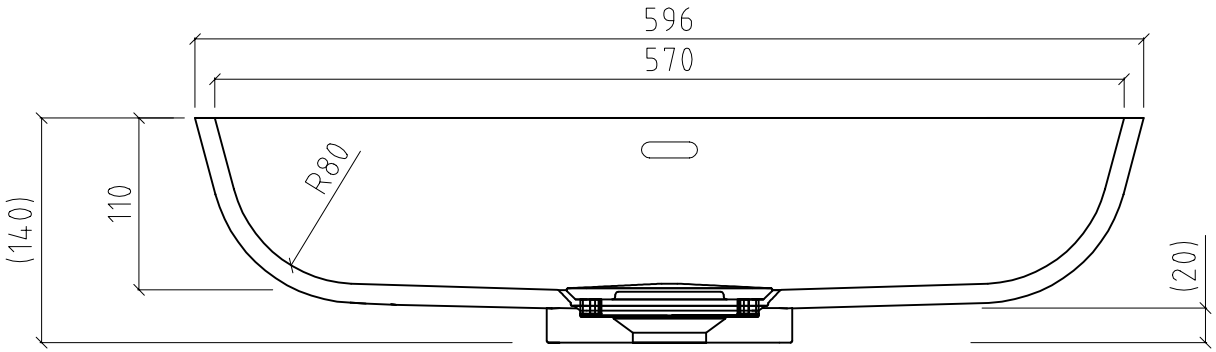

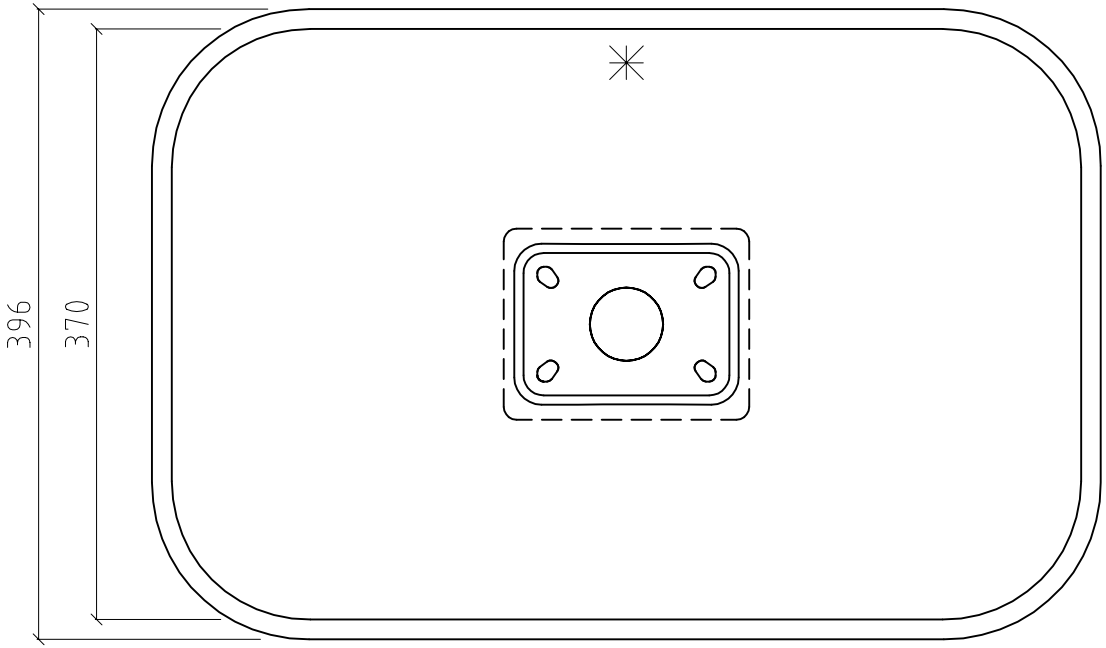

* = Überlauf / overflow
mit und ohne erhältlich / available with and without

pfeiffer

Alle Abmessungen in mm. Farbe und Abmessungen können aufgrund des Produktionsprozesses geringfügig abweichen. Weitergabe sowie Vervielfältigung dieser Unterlage und Mitteilung ihres Inhaltes ist nicht gestattet, soweit nicht ausdrücklich zugestanden. PFEIFFER GmbH & Co. KG D-35614 ASSLAR, Germany.

All dimensions in mm. Colour variation and change of dimension may vary due to the installation method.The distribution and reproduction of this document as well as the communication of its contents to a third party without our authorization is prohibited. PFEIFFER GmbH & Co. KG D-35614 ASSLAR, Germany.

Gez. :	25.11.20	PKU	Farbe / *Colour* :	M.: 1:5
Gepr. :			Material / *Material*: Mineralwerkstoff / Solid Surface	
Änderung :			Auftrag / *Order*.:	
Eingang :			Typ / *Type* : VDQ 570.370 R80	